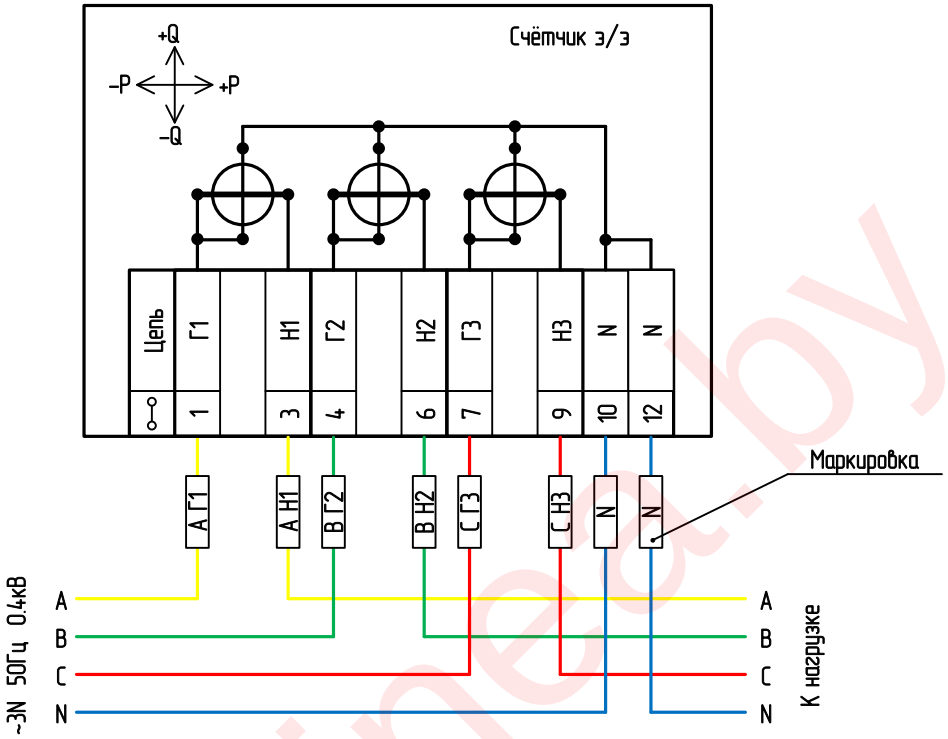

Внимание!
Нумерация контактов для различных модификаций счётчиков различна
На схеме, в качестве примера, приведена нумерация контактов счётчика Альфа
A1140-RAL-SW-4П

www.alinea.by

Взам. инв. №	Подп. и дата	Инв. № подл.

Изм.	Кол.уч.	Лист	№ док.	Подп.	Дата
Директор		Лазаревич			
Исполнитель		Шинкарёв			
Н. контроль		Лазаревич			

--/-- - --

Схема электрическая принципиальная измерительных цепей 3-х элементного счётчика непосредственного (прямого) включения

Подключение счётчика непосредственного включения	Стадия	Лист	Листов
	-	-	-
Схема электрическая принципиальная	ООО «Алинея», г. Минск		

ФОРМАТ А4